324639.01.27

25/(✓)

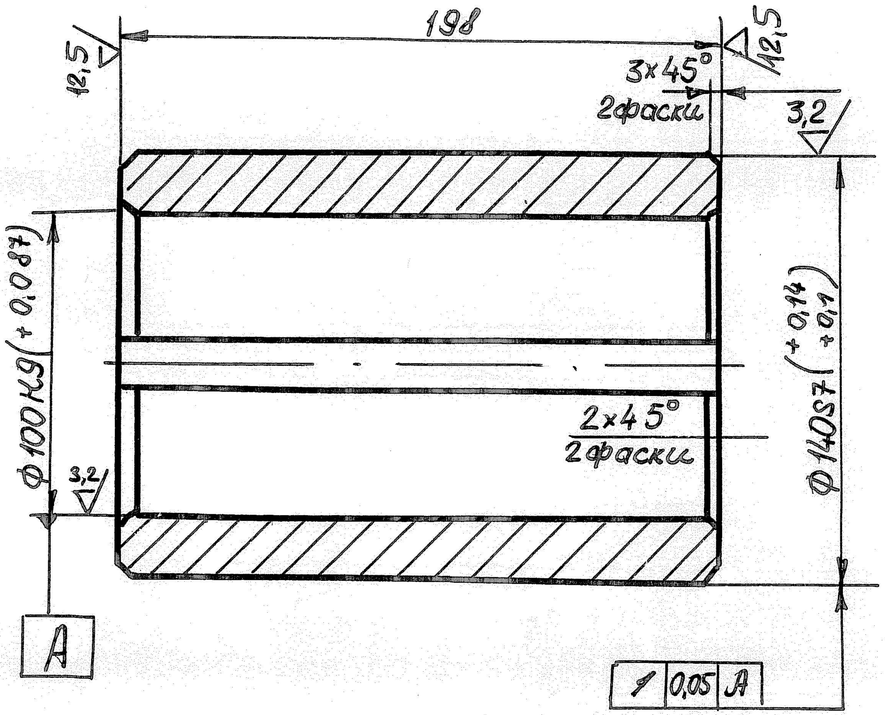

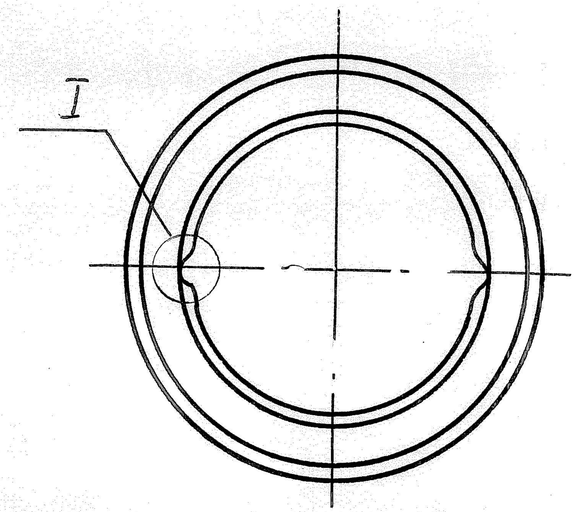

I
M1:1

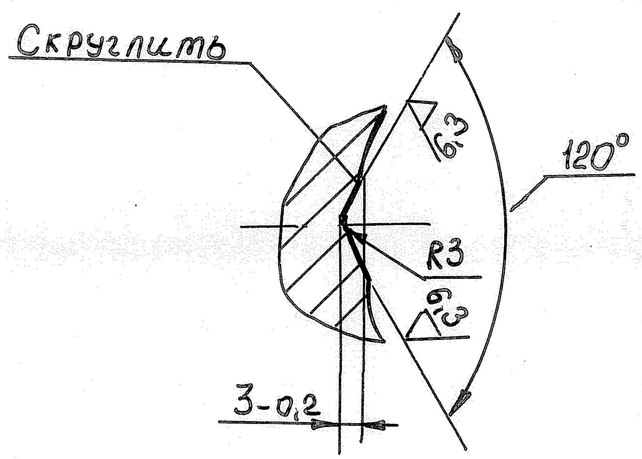

гр Задоровых

ГОДЕН К ПРОИЗВОДСТВУ

2025г.

Начальник техбюро М. Бычков

1. Точность отливки 11-11 ГОСТ 26645-85.
2. h14; ± IT14/2.
3. Маркировать по ОСТ 24.891.01-82 на бирке.
4. Остальные Т.Т. по ОСТ 24.916.01-79.

Скопир. с черт. 495с-607НКМЗ

					324639.01.27			
Изм	Лист	№докум.	Подп.	Дата	СПЦ. Соединение шпиндельное клети 730. Шпиндель ф630/ф710. Втулка.	Лит.	Масса	М-б
Разраб.						И	11,3	1:2
Провер.		с оригин.				Лист:	Листов: 1	
Т.конс.								
Н.бюро		Скиба		04.98	Бр А9Ж3Л ГОСТ 493-79	ОАО АМК ПКО г. Апчевск		
Н.конт.								
Утв.		Рыбников						